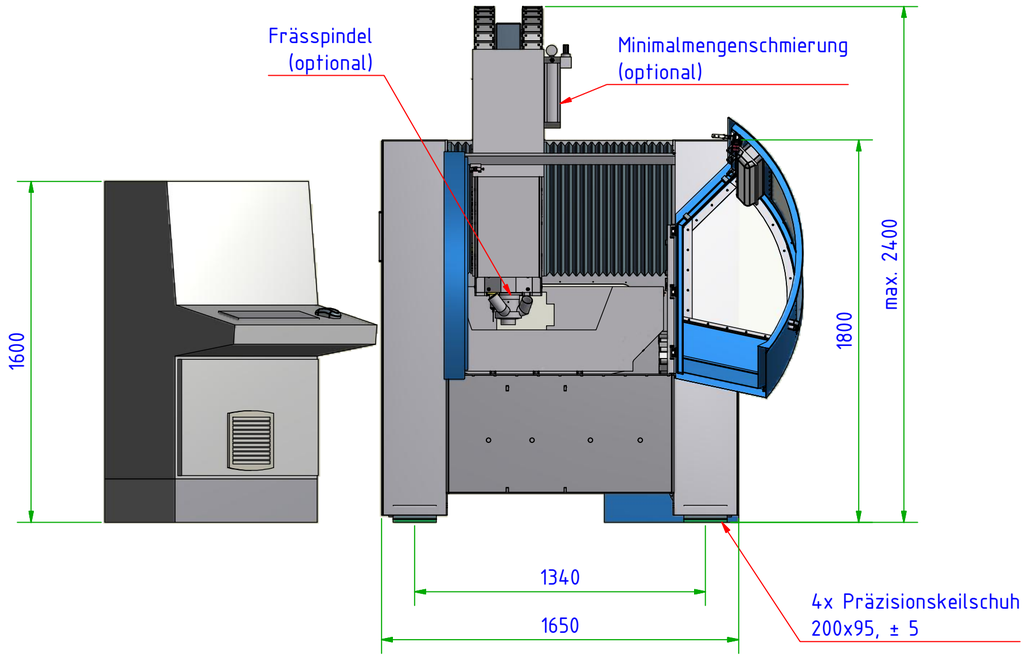

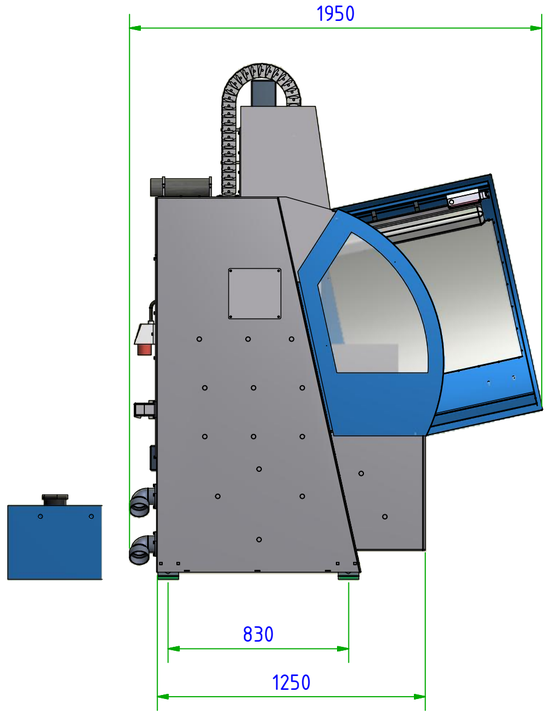

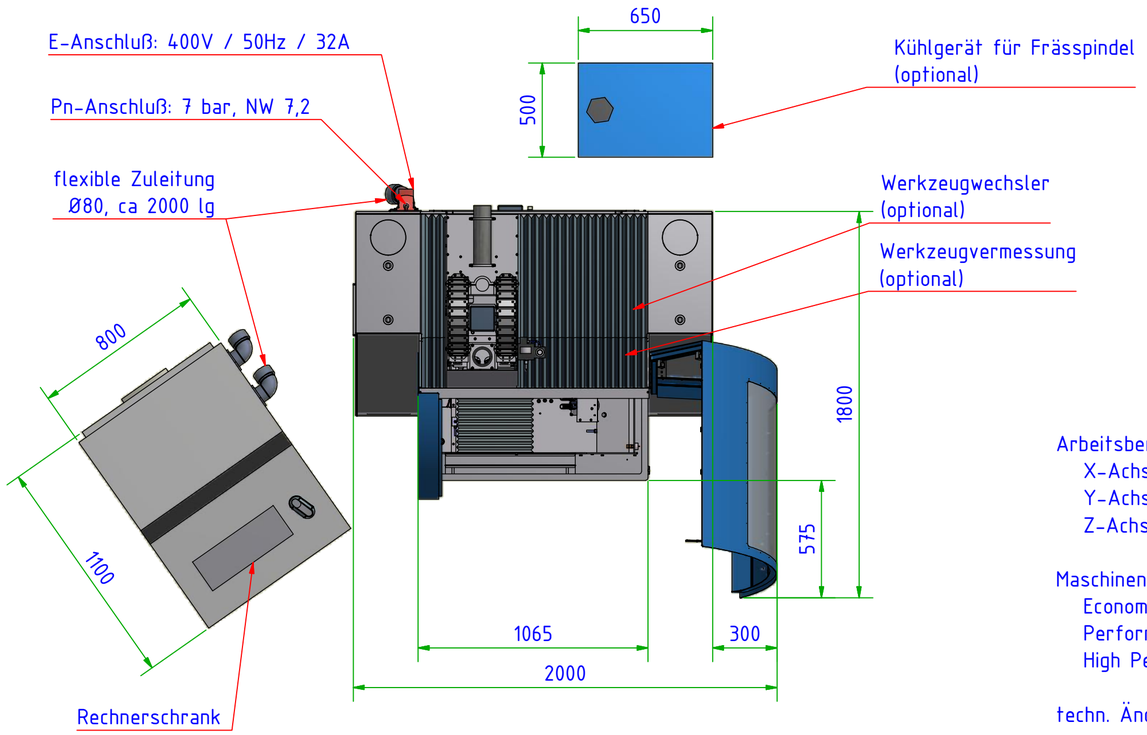

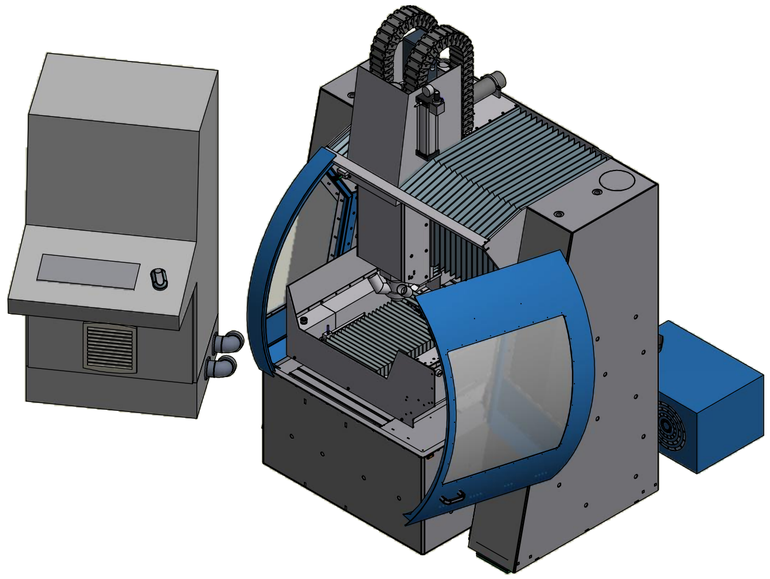

Arbeitsbereich:

X-Achse	350 mm
Y-Achse	350 mm
Z-Achse	350 mm

Maschinengewicht:

Economic	ca. 2700 kg
Performance	ca. 4600 kg
High Performance	ca. 6200 kg

techn. Änderungen vorbehalten

Abbildungen enthalten Optionen

WISSNER
WISSNER GESELLSCHAFT FÜR MASCHINENBAU mbH

DIN ISO 2768 m

	Datum	Name
Gezeichnet	06.02.2014	Rittgerodt
Kontrolliert		
Norm		

Maßstab:
Ra x45
Menge:
Material:

G 303 ECONOMIC / PERFORMANCE

1
A2

Status	Änderungen	Datum	Name